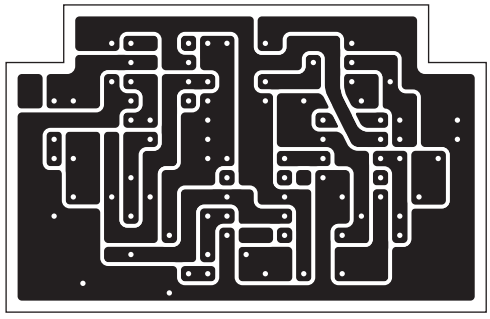

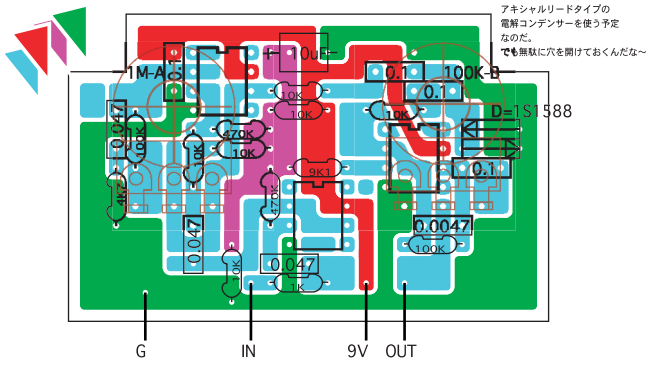
アキシャルリードタイプの
電解コンデンサーを使う予定
なのだ。
でも無駄に穴を開けておくんだな～
1M-A
OUT
100K-B
D=1S1588
G
IN
9V
OUT

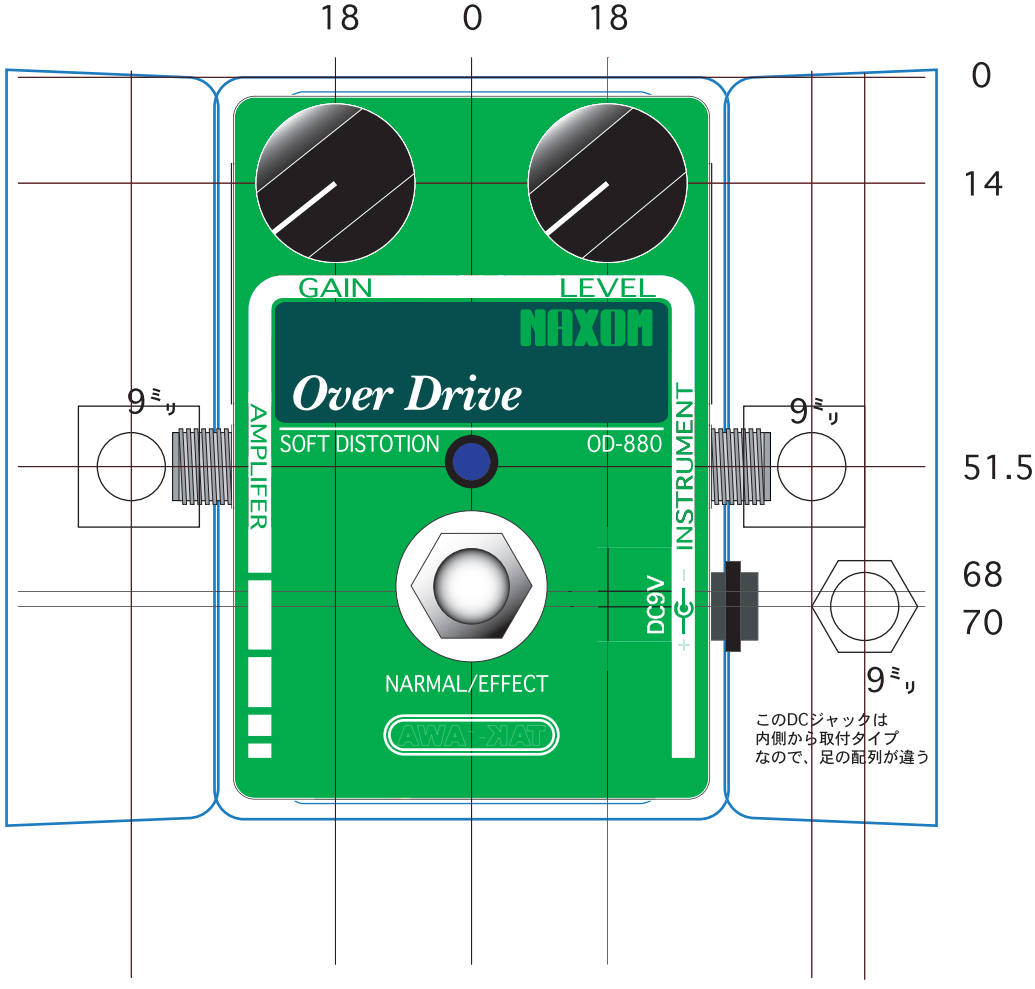
18
0
18
0
14
51.5
68
70
GAIN
LEVEL
NAXOM
Over Drive
SOFT DISTOTION
OD-880
AMPLIFER
INSTRUMENT
DC9V
NARMAL/EFFECT
9ミリ
9ミリ
9ミリ
このDCジャックは
内側から取付タイプ
なので、足の配列が違う